RENAULT FILANTE
FULL HYBRID E-TECH

Filante

Imágenes, características mencionadas e íconos de seguridad corresponden únicamente a la versión Renault Filante full hybrid E-Tech modelo 2027.
La seguridad activa y pasiva del vehículo pueden variar según su versión.

- SISTEMA ANTIBLOQUEO DE FRENOS
- CONTROL ELECTRÓNICO DE ESTABILIDAD
- ALERTA DE COLISIÓN FRONTAL
- FRENADO AUTÓNOMO DE EMERGENCIA
- SISTEMA DE SUJECIÓN INFANTIL ISOFIX
- AIRBAGS (7)

Las imágenes que se encuentran en este catálogo son de referencia.
Las versiones comercializadas en Colombia pueden variar en diseños, accesorios y acabados.

nueva experiencia de confort

Renault Filante representa la visión premium de un crossover deportivo, con líneas estilizadas combinadas con rines de 20 pulgadas. Su interior espacioso y tecnológicamente avanzado ofrece un confort absoluto. 3 pantallas de 12,3″ y una pantalla panorámica openR con contenidos de cine y gaming integrados, amplio techo de vidrio panorámico para una experiencia inmersiva, todos los detalles te llevan a una experiencia excepcional.

Equipado con un motor hybrid E-Tech de alto desempeño y 31 sistemas avanzados de asistencia a la conducción, Renault Filante combina la excelencia del placer de conducir con seguridad de primer nivel.

hybrid E-Tech de 247 hp	**pantalla panorámica openR**	**pantalla de pasajero de 12,3″ con gaming y contenido de streaming**
techo de vidrio panorámico de 1,1 m²	**asientos lounge**	**31 sistemas avanzados de asistencia a la conducción**

Las imágenes que se encuentran en este catálogo son de referencia. Las versiones comercializadas en Colombia pueden variar en diseños, accesorios y acabados. Imagen y características corresponden únicamente a la versión Renault Filante full hybrid E-Tech modelo 2027. Los equipamientos pueden variar según su versión.

menú interactivo

01. diseño

02. experiencia a bordo

03. habitabilidad

04. tecnologías

05. placer de conducción

06. sistemas avanzados de asistencia a la conducción

07. personalización

pdf para descargar

PDF equipamiento y motores

PDF accesorios

diseño inconfundible

Una presencia imponente y proporciones que sorprenden. Las líneas de su diseño, acompañadas por un techo que desciende hacia el baúl, se complementan con detalles deportivos como el spoiler trasero flotante. El resultado: una silueta elegante, moderna y con carácter.

El capó alargado y esculpido se integra con una parrilla iluminada, de patrón de rombos en 3D para darle al diseño frontal una apariencia más dinámica.

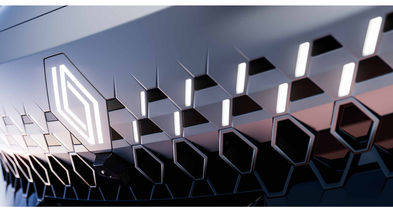

El elegante diseño de las luces delanteras combina a la perfección luces LED y luces de circulación diurna. Con un estilo contemporáneo y sofisticado, las secuencias de bienvenida y despedida, que se activan al acercarse o alejarse del vehículo, refuerzan su carácter premium y elevan la experiencia desde el primer instante.

Franja negra brillante en la puerta del baúl con faros traseros esculpidos, que crean una intensidad luminosa impactante, resaltada aún más por su spoiler. Adornada con el logo y la firma Filante, la parte trasera irradia una presencia distintiva incomparable.

Las imágenes que se encuentran en este catálogo son de referencia. Las versiones comercializadas en Colombia pueden variar en diseños, accesorios y acabados. Imagen y características corresponden únicamente a la versión Renault Filante full hybrid E-Tech modelo 2027. Los equipamientos pueden variar según su versión.

versión esprit Alpine

Alpine, la icónica marca francesa de automovilismo fundada en 1955, extiende su histórica colaboración con Renault a través de esta versión inspirada en el diseño deportivo.

La intensidad alcanza un nivel aún mayor con esta versión.
Sus detalles exclusivos y su insignia esprit Alpine rinden homenaje al legado deportivo. La leyenda cobra vida con sus rines de 20 pulgadas.

La parte central del espaldar de los asientos destaca con el logo esprit Alpine retroiluminado, costuras en rojo y detalles decorativos en las puertas. Esta atmósfera se realza aún más con la iluminación ambiental del tablero y los paneles de las puertas.

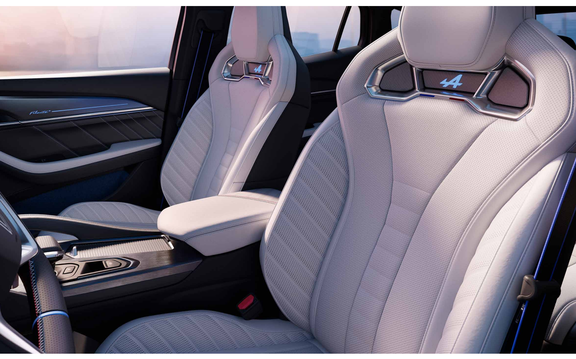

Las imágenes que se encuentran en este catálogo son de referencia. Las versiones comercializadas en Colombia pueden variar en diseños, accesorios y acabados. Imagen y características corresponden únicamente a la versión Renault Filante full hybrid E-Tech modelo 2027. Los equipamientos pueden variar según su versión.

regresa al menú principal →

menú ↑

entra a un lounge premium

Una experiencia a bordo que lleva el confort y la ergonomía a otro nivel. La pantalla head-up de realidad aumentada, junto con el clúster digital de 12.3", proyecta la información clave directamente sobre el parabrisas. La iluminación ambiental, cuidadosamente diseñada, aporta una sensación de sofisticación, mientras que el techo de vidrio fijo, ofrece una sensación excepcional de amplitud y luminosidad, potenciada por su tecnología de filtrado solar de alto desempeño. El vidrio acústico y la cancelación activa de ruido Bose® crean un ambiente interior silencioso y confortable.

Una secuencia musical compuesta por Jean-Michel Jarre da la bienvenida al conductor y a los pasajeros, acompañada de una animación visual en el tablero.

El carácter distintivo se percibe en cada detalle: asientos lounge con un confort envolvente en la parte delantera. Sus espaldares iluminados incluso pueden incorporar un gancho[1] para la chaqueta durante trayectos largos.

Un sistema acústico excepcional está disponible para ofrecer una experiencia sensorial adaptada a tus preferencias: sistema de sonido Bose® con 10 altavoces de alta fidelidad, estratégicamente ubicados en todo el habitáculo.

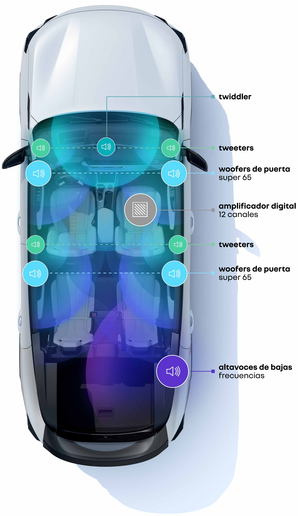

(1) disponible como accesorio.

Las imágenes que se encuentran en este catálogo son de referencia. Las versiones comercializadas en Colombia pueden variar en diseños, accesorios y acabados. Imagen y características corresponden únicamente a la versión Renault Filante full hybrid E-Tech modelo 2027. Los equipamientos pueden variar según su versión.

regresa al menú principal →

menú ↑

más espacio para el confort

Sube a Renault Filante y descubre un interior diseñado para ofrecer más espacio que nunca y una nueva experiencia de confort. Los generosos 320 mm de espacio para las piernas en los asientos traseros, junto con los prácticos puertos USB-C de 60 W, están pensados para el confort de todos los pasajeros.

Con el climatizador de tres zonas, el confort personal es protagonista. Gracias a la gestión independiente del flujo de aire, cada pasajero puede ajustar la temperatura según sus preferencias. Además, todos cuentan con múltiples espacios de almacenamiento, distribuidos estratégicamente en el interior del vehículo.

Con 558L de capacidad para llevar tu equipaje o elementos para tus actividades, el amplio baúl es aún más práctico gracias a su apertura eléctrica.

Las imágenes que se encuentran en este catálogo son de referencia. Las versiones comercializadas en Colombia pueden variar en diseños, accesorios y acabados. Imagen y características corresponden únicamente a la versión Renault Filante full hybrid E-Tech modelo 2027. Los equipamientos pueden variar según su versión.

regresa al menú principal →

menú ↑

pantalla panorámica openR

El puesto del conductor ofrece un alto nivel de confort con una pantalla panorámica triple que integra funcionalidades destacadas. Mejora tu seguridad con el tablero digital, que reúne la información esencial para la conducción. Disfruta una nueva experiencia de conducción desde la pantalla central, con replicación inalámbrica de tu smartphone mediante Android Auto® y Apple CarPlay®(1). Los pasajeros también podrán disfrutar de una nueva experiencia a bordo, con contenido en streaming, películas y juegos para hacer más entretenido cada trayecto.

Con la llave digital puedes abrir, encender y cerrar las puertas del vehículo sin necesidad de sacar la llave del bolsillo.

(1) Los servicios de entretenimiento y la app de cine de la pantalla openR panorámica están disponibles a través de la conexión a una red wifi, y los servicios de control remoto de la app My Koleos/Filante serán gratuitos durante 3 años a partir de la entrega del vehículo. Los servicios de streaming dentro de la app de cine pueden cambiar sin previo aviso. Para usar servicios de streaming (OTT, YouTube, música, etc.), es necesario vincular la cuenta de la aplicación a la que estés suscrito. Android Auto® es una marca registrada de Google LLC. Apple CarPlay® es una marca registrada de Apple Inc.

Las imágenes que se encuentran en este catálogo son de referencia. Las versiones comercializadas en Colombia pueden variar en diseños, accesorios y acabados. Imagen y características corresponden únicamente a la versión Renault Filante full hybrid E-Tech modelo 2027. Los equipamientos pueden variar según su versión.

conectividad de vanguardia

Disfruta cada trayecto a bordo de Renault Filante y su contenido de entretenimiento para tus pasajeros. Películas, shows o juegos, todo está pensado para hacer más entretenido el viaje, con la posibilidad de conectar audífonos Bluetooth inalámbricos y disfrutar una experiencia de audio personalized.

(1) Los servicios de entretenimiento y la app de cine de la pantalla openR panorámica están disponibles a través de la conexión a una red wifi, y los servicios de control remoto de la app My Koleos/Filante serán gratuitos durante 3 años a partir de la entrega del vehículo. Los servicios de streaming dentro de la app de cine pueden cambiar sin previo aviso. Para usar servicios de streaming (OTT, YouTube, música, etc.), es necesario vincular la cuenta de la aplicación a la que estés suscrito. Android Auto® es una marca registrada de Google LLC. Apple CarPlay® es una marca registrada de Apple Inc.

Las imágenes que se encuentran en este catálogo son de referencia. Las versiones comercializadas en Colombia pueden variar en diseños, accesorios y acabados. Imagen y características corresponden únicamente a la versión Renault Filante full hybrid E-Tech modelo 2027. Los equipamientos pueden variar según su versión.

regresa al menú principal →

menú ↑

motor full hybrid E-Tech autorrecargable

Renault ha desarrollado una tecnología hybrid E-Tech con batería autorrecargable. Para ofrecer una experiencia de conducción única, este motor combina un manejo preciso y un excelente comportamiento en carretera, gracias a una dirección precisa y una calibración optimizada de los amortiguadores, junto con 5 modos de conducción para enfrentar cada situación.

full hybrid E-Tech
247 hp

mayor potencia con
100 kW
de motor eléctrico

hasta
320 Nm
de torque en su motor eléctrico

Con el motor full hybrid E-Tech, la batería se recarga durante las fases de desaceleración y frenado. No necesitas conectarla a una fuente de energía.

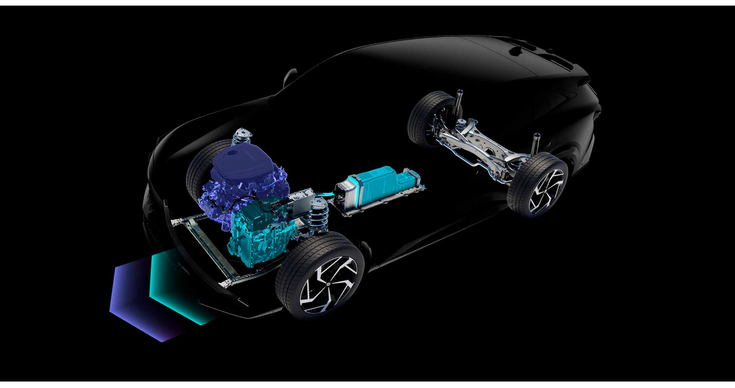

Las imágenes que se encuentran en este catálogo son de referencia. Las versiones comercializadas en Colombia pueden variar en diseños, accesorios y acabados. Imagen y características corresponden únicamente a la versión Renault Filante full hybrid E-Tech modelo 2027. Los equipamientos pueden variar según su versión.

human first program
safety by Renault

31 sistemas avanzados de asistencia a la conducción

espejo retrovisor inteligente
La cámara situada en la parte trasera del techo transmite una imagen nítida al espejo retrovisor interior, proporcionando una visión amplia y despejada del entorno trasero incluso cuando hay pasajeros altos en los asientos traseros.

asistencia para maniobras evasivas
Aumenta la capacidad de dirección del conductor cuando esta no es suficiente para evitar una colisión, girando el volante para esquivar el obstáculo.

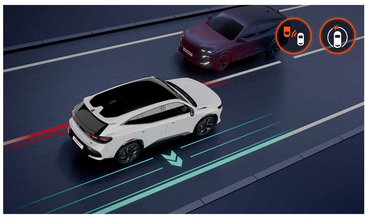

función de dirección de emergencia
El sistema advierte sobre una posible colisión con un vehículo que adelanta en el carril contiguo. Si existe riesgo de colisión, realiza automáticamente una corrección de emergencia de la trayectoria.

sistema de parqueo totalmente automático
Identifica, mide el espacio disponible y realiza automáticamente todas las maniobras necesarias para parquear.

chasis transparente Clearview
A través de la pantalla central, ayuda a detectar obstáculos cercanos al vehículo y evitar posibles colisiones.

asistencia activa al conductor
Este sistema regula la velocidad teniendo en cuenta el entorno vial, mantiene una distancia segura y ayuda a mantener el vehículo dentro del carril. Cuando el tráfico disminuye la velocidad, el vehículo se detiene y vuelve a avanzar automáticamente.

asistencia al conductor
- asistencia activa al conductor
- alerta de distancia
- asistencia en arranque en pendiente
- control de crucero adaptativo inteligente
- control de descenso
- limitador de velocidad

asistencia de estacionamiento
- chasis transparente Clearview
- asistente de estacionamiento frontal y trasero
- estacionamiento automático completo
- asistencia de estacionamiento lateral
- cámara 360º de vista panorámica 3D

asistencia de seguridad
- frenado autónomo de emergencia con función de intersección
- sistema de frenado autónomo de emergencia
- encendido automático de luces altas/bajas
- alerta de punto ciego
- asistencia en maniobras evasivas
- detección frontal con asistencia de mantenimiento de carril de emergencia
- alerta de colisión frontal
- alerta de tráfico cruzado delantero
- alerta de salida de carril
- asistencia de mantenimiento de carril
- frenado en caso de colisión múltiple
- función de dirección de emergencia
- espejo retrovisor inteligente
- alerta de salida segura para ocupantes
- frenado automático trasero de emergencia
- alerta de colisión trasera
- alerta de tráfico cruzado trasero
- frenado por tráfico cruzado trasero
- detección trasera con asistencia de mantenimiento de carril de emergencia
- monitor de presión de neumáticos

Las imágenes que se encuentran en este catálogo son de referencia. Las versiones comercializadas en Colombia pueden variar en diseños, accesorios y acabados. Imagen y características corresponden únicamente a la versión Renault Filante full hybrid E-Tech modelo 2027. Los equipamientos pueden variar según su versión.

regresa al menú principal →

menú ↑

colores

verde satinado

blanco universal

blanco universal satinado

gris metálico

Las imágenes que se encuentran en este catálogo son de referencia. Las versiones comercializadas en Colombia pueden variar en diseños, accesorios y acabados. Imagen y características corresponden únicamente a la versión Renault Filante full hybrid E-Tech modelo 2027. Los equipamientos pueden variar según su versión.

regresa al menú principal →

menú ↑

esprit Alpine

- tapicería con costuras en azul/blanco/rojo
- tapizado azul de las puertas delanteras y traseras
- secuencia de bienvenida/despedida
- insignia esprit Alpine en los guardabarros delanteros
- sonido Bose® con 10 altavoces
- pantalla openR panorámica
- techo panorámico
- logo iluminado Alpine en los asientos delanteros

asiento gris con revestimiento texturizado tipo Nappa

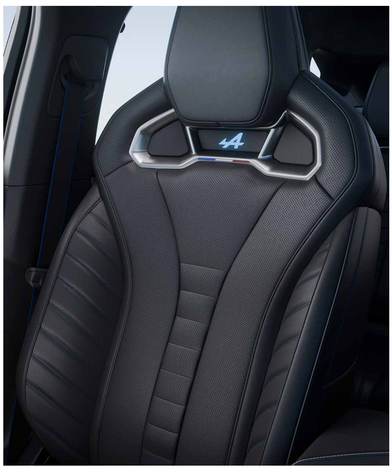

asiento negro con revestimiento texturizado tipo Nappa

- rines de aleación de 20'' diamantados

descarga el pdf de versiones y equipamiento

Las imágenes que se encuentran en este catálogo son de referencia. Las versiones comercializadas en Colombia pueden variar en diseños, accesorios y acabados. Imagen y características corresponden únicamente a la versión Renault Filante full hybrid E-Tech modelo 2027. Los equipamientos pueden variar según su versión.

regresa al menú principal →

menú ↑

accesorios

estribo lateral convencional
Un estribo lateral que aporta líneas dinámicas al perfil del vehículo y le da una apariencia más robusta. Combina funcionalidad y estilo, resaltando de forma natural la presencia característica de un SUV. Una opción ideal para quienes buscan proyectar una imagen imponente tanto en la ciudad como en actividades al aire libre.

moldura decorativa de parrilla frontal
Realza el diseño frontal con una apariencia más imponente y hace que la primera impresión sea aún más llamativa. Sus detalles refinados mantienen la armonía del diseño y resaltan con elegancia la presencia de un SUV premium.

pedales deportivos
Desde el momento en que apoyas el pie, aportan una mayor sensación de control al conductor y refuerzan el carácter robusto y deportivo del interior. Una opción especialmente atractiva para quienes buscan una sensación de conducción más precisa.

tapete para baúl
Se adapta perfectamente al espacio de carga y ayuda a protegerlo de la suciedad y las manchas. Su diseño exclusivo para SUV se integra naturalmente con el interior y aporta mayor versatilidad para viajes, camping y el uso diario.

protector de acceso al baúl
Mejora el acabado de la zona de acceso al baúl y aporta una mayor sensación de protección, sin afectar la practicidad que ofrece su amplio espacio.

descarga el pdf del catálogo de accesorios

Las imágenes que se encuentran en este catálogo son de referencia. Las versiones comercializadas en Colombia pueden variar en diseños, accesorios y acabados. Imagen y características corresponden únicamente a la versión Renault Filante full hybrid E-Tech modelo 2027. Los equipamientos pueden variar según su versión.

regresa al menú principal →

menú ↑

motores

E-Tech híbrido 247 hp
combustible
gasolina + sistema full híbrido
potencia máxima kW (hp) @ revoluciones (rpm)
motor de combustión 110kW (147 hp) @5.500
motor eléctrico 100kW (134) @3600-4000
torque máximo (nm) @ revoluciones (rpm)
motor de combustión 250 Nm @ 2500-3500 rpm
motor eléctrico 320 Nm 0-2800 rpm
caja de cambios
transmisión híbrida dedicada 3DHT (Dedicated Hybrid Transmission)

PDF

descarga el pdf de versiones y equipamiento

dimensiones y volúmenes

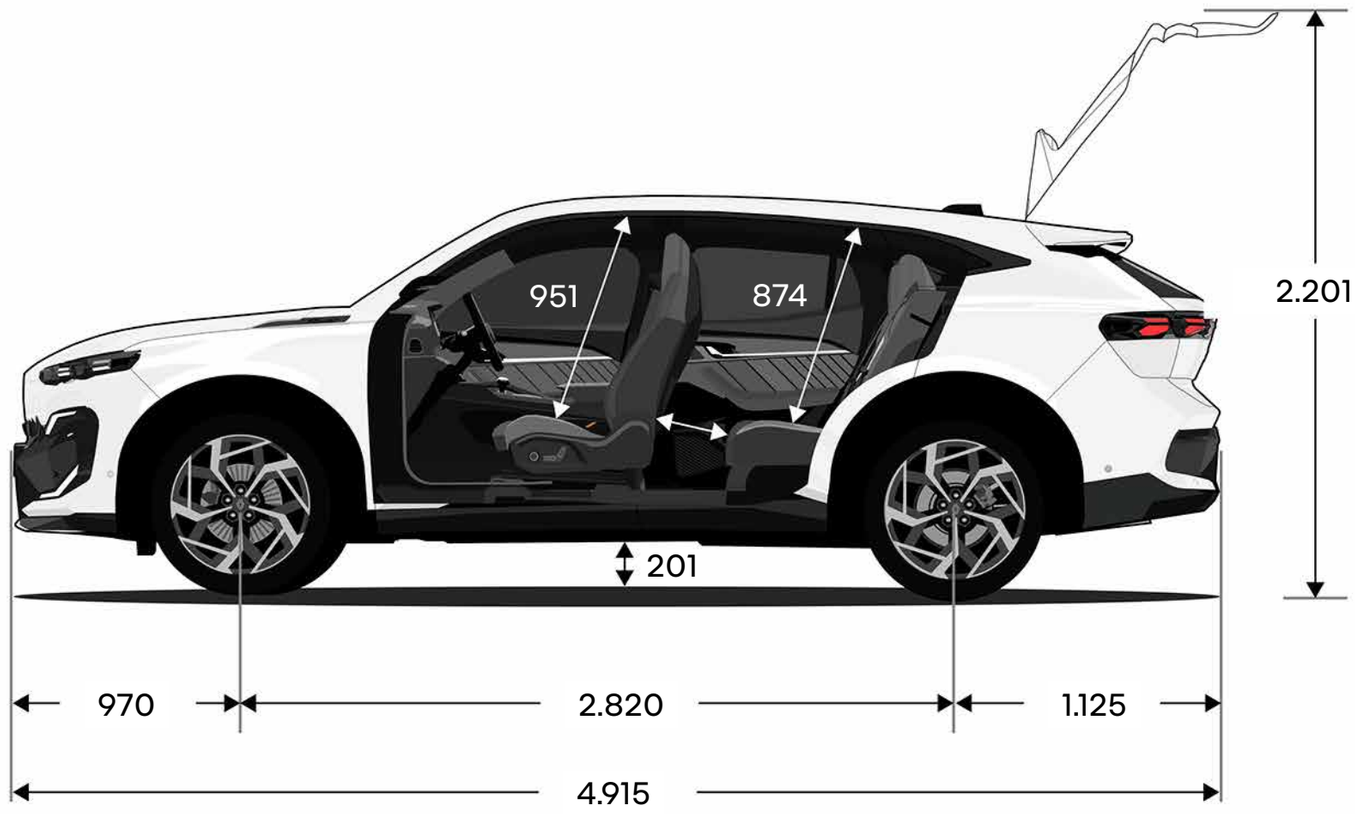

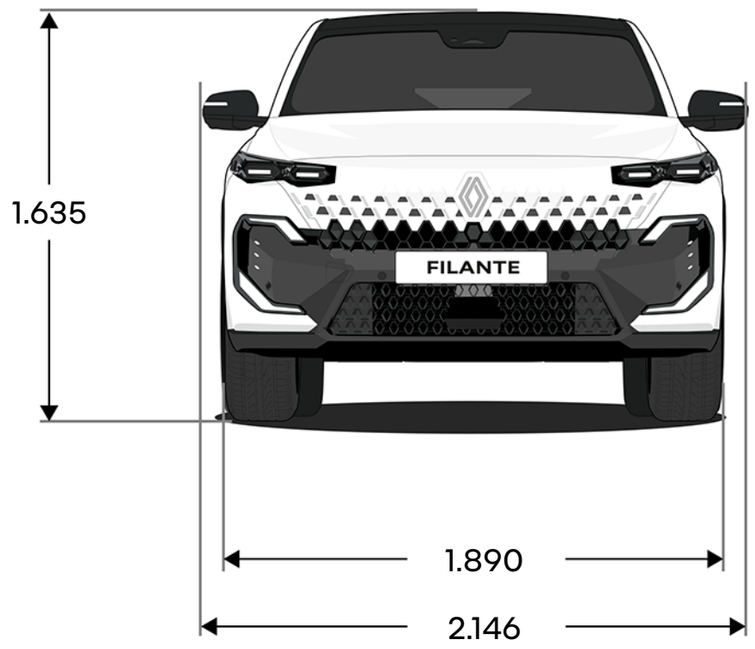

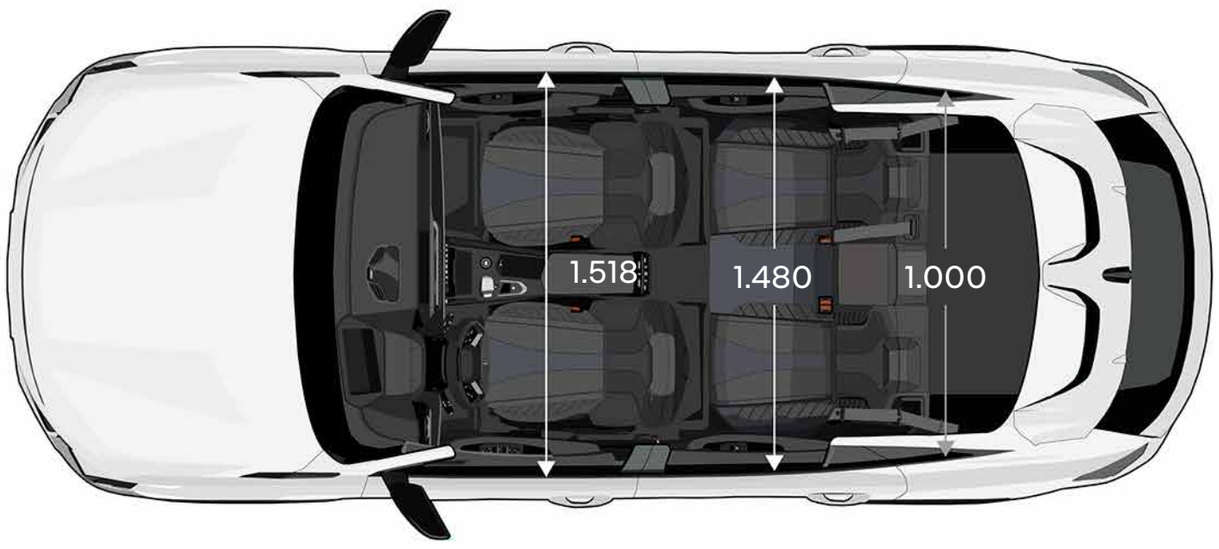

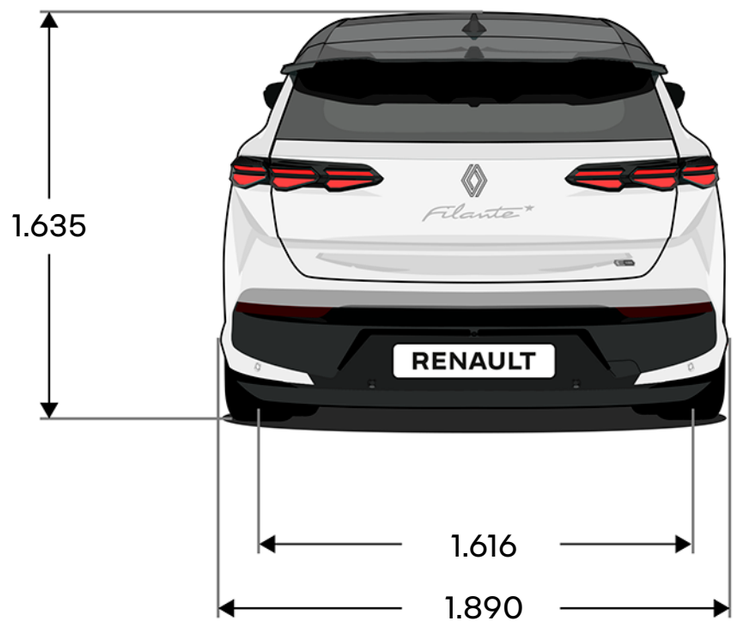

dimensiones en mm

Las imágenes que se encuentran en este catálogo son de referencia. Las versiones comercializadas en Colombia pueden variar en diseños, accesorios y acabados. Imagen y características corresponden únicamente a la versión Renault Filante full hybrid E-Tech modelo 2027. Los equipamientos pueden variar según su versión.

regresa al menú principal →

menú ↑

human first program
safety by Renault

el programa human first es un programa de seguridad desarrollado por Renault en colaboración con investigadores expertos y bomberos.

porque la seguridad vial es asunto de todos los usuarios de la vía pública, ya sean peatones, ciclistas o automovilistas, el programa de Renault tiene como finalidad hacer sus mejores esfuerzos para:

1. **prevenir los accidentes desarrollando equipos de seguridad y sistemas avanzados de asistencia a la conducción y seguridad**

hasta 32 sistemas avanzados de asistencia a la conducción / más de 60 sistemas de seguridad, hasta 7 airbags, asientos para niños (Isofix), solución Renault Fixe4sure de Renault / más de 2.000 patentes relacionadas con la seguridad registradas desde 1970

2. **gestionar los accidentes una vez que se han producido gracias a innovaciones desarrolladas en colaboración con los bomberos**

QRescue / Fireman Access / más de 5.000 bomberos formados en los últimos 10 años en 20 países de todo el mundo/ unos 400 coches cedidos al año para su formación

3. **reducir el número de accidentes y su gravedad invirtiendo masivamente en I+D**

safety score / safety coach / servicios conectados / big data / inteligencia artificial y sistemas de ciberseguridad

más información sobre el programa human first

Renault care service

Estamos siempre a tu lado para facilitarte la experiencia de conducción y ahorrarte tiempo en el mantenimiento de tu Renault: presupuestos y citas en línea, paquetes, contratos de mantenimiento, seguros y asistencia. Aprovecha nuestras soluciones simples, rápidas y adaptadas a tus necesidades.

descubre más sobre Renault care service

Imágenes, características mencionadas e íconos de seguridad corresponden únicamente a la versión Renault Filante full hybrid E-Tech modelo 2027.
La seguridad activa y pasiva del vehículo pueden variar según su versión.

SISTEMA ANTIBLOQUEO DE FRENOS · CONTROL ELECTRÓNICO DE ESTABILIDAD · ALERTA DE COLISIÓN FRONTAL · FRENADO AUTÓNOMO DE EMERGENCIA · SISTEMA DE SUJECIÓN INFANTIL ISOFIX · AIRBAGS (7)

Las imágenes que se encuentran en este catálogo son de referencia.
Las versiones comercializadas en Colombia pueden variar en diseños, accesorios y acabados.

Las imágenes que se encuentran en este catálogo son de referencia. Las versiones comercializadas en Colombia pueden variar en diseño, accesorios y acabados.
Se han tomado todas las precauciones para garantizar que el contenido de este catálogo sea preciso y esté actualizado en el momento de su publicación. Este documento se ha creado utilizando modelos de preproducción y prototipos. En línea con su política de mejora continua de productos, Renault se reserva el derecho de modificar en cualquier momento las especificaciones, vehículos y accesorios descritos y presentados. Cualquier modificación se comunica a los concesionarios Renault lo más rápido posible. Dependiendo del país de venta, las versiones pueden variar y algunos equipos pueden no estar disponibles (de serie, opcionales o como accesorios). Por favor, contacte a su concesionario local para obtener la información más reciente. Por razones relacionadas con el medio, los colores presentados en este documento pueden diferir ligeramente de los del acabado de pintura o interior real. Todos los derechos reservados. Se prohíbe la reproducción total o parcial de este folleto en cualquier formato y por cualquier medio sin la autorización previa por escrito de Renault.

Publicis – créditos de fotos: © Renault Marketing 3D-Commerce, He&Me, A. Alcala, Getty Images, A. Hempel – xxxxxxxxxxx – julio 2024. Renault s.a.s. sociedad por acciones simplificada con un capital de 533.941.113,00 € / 122-122 bis avenida del General Leclerc 92100 Boulogne-Billancourt Cedex – R.C.S. Nanterre B 780 129 987 / tel.: 0806 00 20 20.
& Companies Register under No. B 780 129 987 / Tel.: 0806 00 20 20.

Renault recomienda Castrol

regresa al menú principal →

menú ↑